Oil Grazer M3

GEBRUIKERSHANDLEIDING

INCLUSIEF RESERVEONDERDELENLIJSTEN

LEES DEZE HANDLEIDING VOORDAT DE MACHINE WORDT GEBRUIKT

Hebemann
Handelsstraat 36 b
7482GW Haaksbergen
The Netherlands

☏ +31 (0)53 – 303 12 70
@ info@hebemann.com
www. hebemann.com

Copyright ©:
Alle rechten voorbehouden. Niets van deze uitgave mag worden verveelvoudigd, opgeslagen in een geautomatiseerd gegevensbestand, of openbaar gemaakt, in enige vorm of op enige wijze, hetzij elektronisch, mechanisch, door fotokopieën, opname of op enige andere manier, zonder vooraf schriftelijke toestemming van Hebemann.

Wijzigingen:
Deze uitgave is gebaseerd op ten tijde van publicatie actuele gegevens. Omdat Hebemann een beleid voert van continue productverbetering, kan deze uitgave zonder voorafgaande kennisgeving worden gewijzigd.

Aansprakelijkheid:
Deze uitgave is met grote zorg samengesteld, toch kan deze uitgave fouten bevatten. Hebemann is niet aansprakelijk voor eventuele fouten in deze uitgave, noch voor de eventuele gevolgen daarvan.

Hebemann is een geregistreerde handelsnaam van Modulen & Engineering Menzing B.V. gevestigd te Haaksbergen

Voorwoord

Geachte klant, van harte gefeliciteerd met uw keuze voor een Hebemann Oil Grazer M3. Dankzij deze kwaliteitsmachine van Hebemann bent u verzekerd van een jarenlange onderhoudsarme manier van skimmen.

Het ergonomische ontwerp en de eenvoudige bediening zorgen ervoor dat u veilig en efficiënt kunt werken.

Voor uw veiligheid is het belangrijk dat de machine correct wordt bediend en goed wordt onderhouden. Lees deze handleiding voordat de machine wordt gebruikt. Volg de aanwijzingen op om letsel of materiële schade te voorkomen. Aarzel niet om contact op te nemen met Hebemann in geval van vragen.

EG-verklaring van overeenstemming (Alleen geldig voor Europa)

Fabrikant:	Hebemann
Adres:	Handelsstraat 36b
Postcode:	7482 GW

Hierbij verklaren wij dat de hierna vermelde machine door haar ontwerp en bouwwijze en in de door ons in de handel gebrachte uitvoering voldoet aan de betreffende fundamentele veiligheids- en gezondheidsiesen, zoals vermeld in de desbetreffende EU-richtlijnen. Deze verklaring verliest haar geldigheid wanneer zonder overleg met ons veranderingen aan de machine worden aangebracht.

Productidentificatie:

Beschrijving van het product:	Skimmer
Type of model:	Oil Grazer M3
Serienummer:	Pxxxxxx - xxx

Van toepassing zijnde EU-richtlijnen

2006/42/EG , betreffende machines
2014/35/EU, betreffende laagspanning
2014/30/EU, betreffende elektromagnetische compatibiliteit

Toegepaste geharmoniseerde normen

EN60204-1, betreffende veiligheid van machines – elektrische uitrusting van machines

EN-ISO 12100:2010, betreffende veiligheid van machines – algemene ontwerpbeginselen – risicobeoordeling en risicoreductie

Haaksbergen, november 2017

E. Jansen
Directeur
Hebemann

INHOUDSOPGAVE

1 INLEIDING 6
2 VEILIGHEID 8
3 ALGEMENE BESCHRIJVING 10
4 INGEBRUIKNAME 11
5 BEDIENING 12
6 ONDERHOUD 17
7 PROBLEMEN OPLOSSEN 21
8 MILIEU 22
9 TECHNISCHE SPECIFICATIES 23
10 RESERVEONDERDELEN 24
11 ELEKTRISCH SCHEMA 29

1 INLEIDING

Bedoeld gebruik

De Hebemann Oil Grazer mag alleen worden gebruikt om olie en koelwater te scheiden. Lees deze handleiding aandachtig alvorens u de machine in gebruik neemt. Zorg ervoor dat de machine gedurende transport niet onbeheerst verplaatst.

Doelgroep

Alleen voldoende getrainde personen die deze handleiding hebben gelezen en hebben begrepen, mogen de Hebemann Oil Grazer M3 bedienen en onderhouden.

Over deze handleiding

Deze handleiding behandelt de bediening en het onderhoud van de Hebemann Oil Grazer M3.

Geleverde documentatie

Bij de skimmer wordt de volgende documentatie geleverd:

- Snelgids Oil Grazer M3
- Via de QR-code op het bedieningspaneel kunt u de handleiding inclusief reserveonderdelenlijsten inzien.
- Gebruikershandleiding inclusief reserveonderdelenlijsten is beschikbaar via de Hebemann website. Een gedrukt exemplaar wordt op verzoek geleverd.

Beschikbaarheid

De gebruikershandleiding moet altijd fysiek of digitaal in de buurt van de skimmer aanwezig zijn. Via de QR code op het bedieningspaneel kunt u de handleiding inzien. Een gedrukt exemplaar wordt op verzoek geleverd.

Links, rechts, voor en achter
De aanduidingen “links”, “rechts”, “voor” en “achter” zijn vanuit een bedienende situatie geschetst met gezicht naar het bedieningspaneel.

Klantenservice

Heeft u vragen over de Hebemann Oil Grazer die niet beantwoord worden in deze gebruikershandleiding, aarzel dan niet om contact op te nemen met Hebemann. Voor overige instructies kunt u natuurlijk altijd terecht op onze website www.hebemann.com.

Garantie

U heeft uiteraard recht op garantie als er ondanks correcte bediening en voorgeschreven onderhoud een defect optreedt. U heeft geen recht op garantie als het defect is terug te voeren op:

• Normale slijtage • Het negeren van aanwijzingen op de skimmer • Het negeren van aanwijzingen in deze handleiding • Gebrekkig onderhoud	• Het gebruik van niet originele onderdelen • Abnormale invloeden van buitenaf • Een niet door Hebemann geautoriseerde wijziging

Hebemann \volgt de garantie voorwaarden geldend volgens de Metaalunie voorwaarden. Een overzicht van de algemene voorwaarden van Hebemann is online beschikbaar op onze website.

Machine identificatie

Vul de identificatiegegevens van de machine in.

Deze gegevens vindt u op het typeplaatje. Vul ook de afleverdatum in:

Serienummer (s/n)	:	
Bouwjaar (date)	:	
Afleverdatum	:	

2 VEILIGHEID

Inleiding

Lees deze handleiding voordat de machine wordt gebruikt. Volg de aanwijzingen op om letsel of materiële schade te voorkomen. Aarzel niet om contact op te nemen met Hebemann in geval van vragen.

WEES ALERT! HET GAAT OM UW VEILIGHEID EN DE VEILIGHEID VAN ANDEREN!

Symbolen in deze handleiding

In deze handleiding worden de volgende symbolen gebruikt:

WAARSCHUWING
Geeft een risicovolle situatie aan. Wanneer deze wordt vermeden kan dit de dood of ernstig lichamelijk letsel tot gevolg kan hebben.

LET OP

Geeft een risicovolle situatie aan. Wanneer deze wordt vermeden kan dit materiële schade tot gevolg hebben.

Dit symbool geeft aanvullende informatie en tips aan. Dit symbool wordt niet gebruikt om een risicovolle situatie aan te geven.

Veiligheidsopschriften (stickers)

De skimmer is voorzien van verschillende symbolen bedoeld om u te wijzen op een potentieel gevaarlijke situatie, het gebruiken van persoonlijke beschermingsmiddelen of een verwijzing naar een voorgeschreven handeling uit deze handleiding.

	Verwijst naar de handleiding De sticker bevindt zich op het bedieningspaneel.
	Hebemann wijst de gebruiker op het dragen van een veiligheidsbril. De sticker bevindt zich op het bedieningspaneel.
	Hebemann wijst de gebruiker op het dragen van veiligheidshandschoenen. De sticker bevindt zich op het bedieningspaneel.
	Hebemann wijst de gebruiker op gevaarlijke elektrische spanning Sticker bevindt zich op de besturingskast.
	Hebemann wijst de gebruiker op draaiende delen. Sticker bevindt zich op de tandwielkast tussen de motor en de pomp.

3 ALGEMENE BESCHRIJVING

Deze Hebemann Oil Grazer M3 scheidt de olie-toplaag van vloeistof . Er wordt een emulsie van olie en vloeistof aangezogen via het pick-up systeem [A] (zie onderstaande afbeelding). De emulsie wordt via een voorfilter gepompt naar compartiment [1]. Het voorfilter beschermt de pomp tegen grove/vaste deeltjes. Doordat olie lichter is dan de vloeistof verplaatst de olie zich naar het oppervlak. De vloeistof stroomt via de doorvoer aan de onderzijde van het compartiment naar compartiment [2]. In dit compartiment zal een kleinere hoeveelheid olie vermengd zijn met de vloeistof. De overgebleven olie druppels verplaatsen naar het oppervlak en de schonere vloeistof stroomt naar compartiment [3]. Hier worden de laatste druppels olie middels zwaartekracht van de vloeistof gescheiden. Schone vloeistof stroomt naar compartiment [4], waar de vloeistof wordt teruggepompt naar het reservoir van bijvoorbeeld uw CNC freesmachine. Zodra er een laag olie op de compartimenten [1 t/m 3] is gevormd zal deze naar het met [5] aangegeven olie reservoir stromen. Wanneer dit reservoir vol is zal de machine afschakelen en kan het reservoir d.m.v. het openen van de aftapkraan [F] worden geleegd. Ook kan de machine geheel vloeistof vrij gemaakt worden door het openen van aftapkraan [G].

Machine aanduiding		Compartimenten	
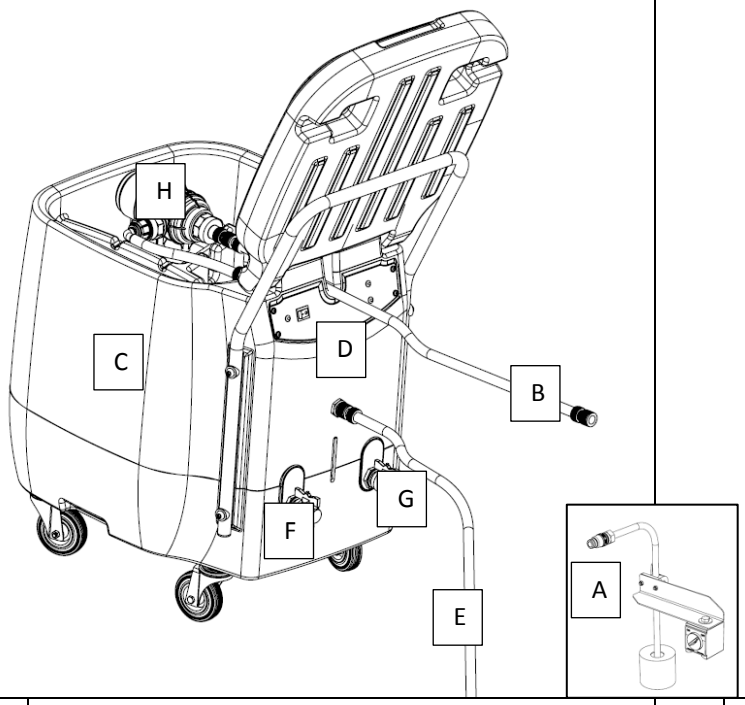		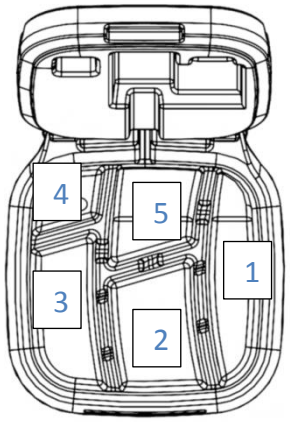	
A	Pick-up systeem	1	Compartiment 1
B	Aanvoerslang	2	Compartiment 2
C	Behuizing	3	Compartiment 3
D	Bedieningspaneel	4	Schone compartiment
E	Retourslang	5	Olie reservoir
F	Aftap van olie		
G	Aftap van de overige compartimenten		
H	Filter		

4 INGEBRUIKNAME

Inleiding

Controleer de Hebemann Oil Grazer M3 bij aflevering op eventuele transportschade. Meldt transportschade onmiddellijk aan de transporteur en aan uw leverancier.

Veiligheid

- Plug de stekker van de machine alleen in geaarde wandcontactdozen
- Bescherm de aansluitkabel tegen beschadiging en voorkom kortsluiting
- Stel de Oil Grazer buiten gebruik wanneer er mankementen zijn ontstaan van welke aard dan ook
- Klim nooit op de machine

Stalling van de machine voor langer dan één week

Hebemann adviseert om de machine ieder half jaar en/of voor een stalling van langer dan één week volledig schoon te maken om bacteriegroei tegen te gaan. Reinig de machine grondig met bio-ontvetter. Voer oliefilters en afgewerkte olie af in overeenstemming met de nationale wetgeving.

5 BEDIENING

Inleiding

Dit hoofdstuk behandelt de bediening van de Oil Grazer M3.

Uitleg bedieningspaneel

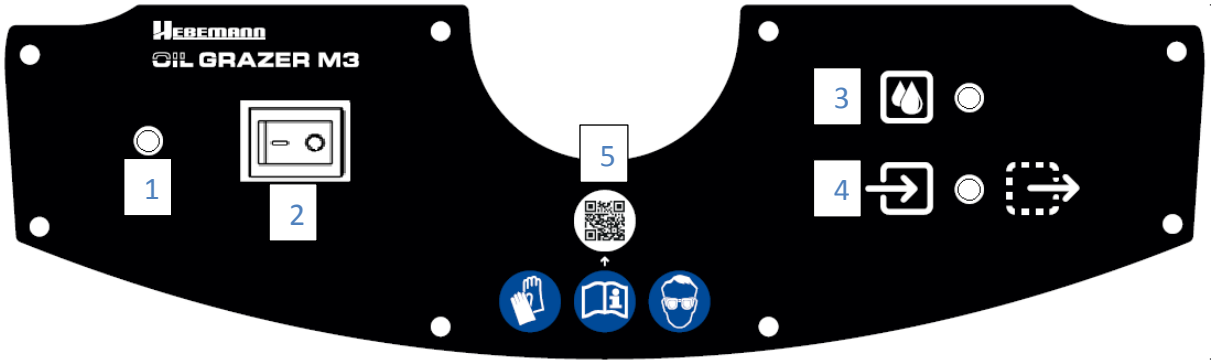

1	Controlelamp – groen	Brand gedurende de skimcyclus. Na iedere 5 minuten gaat de skimmer 10 seconden meer vloeistof aanzuigen om de pomp schoon te spoelen en achterblijvende vervuiling rondom het pick-up systeem en in de leidingen aan te zuigen. Om de verblijftijd te behouden gaat de machine hierna 20 seconden in rust. Let op: de groene LED blijft branden gedurende de 20 seconden rustperiode.
2	Wipschakelaar	Systeem aan of uit
3	Controlelamp – rood	Gaat branden zodra het oliereservoir vol is
4	Controlelamp – rood	**LED continu aan** Gaat continu aan zodra er een fout optreedt tussen het pick-up systeem en de pomp. Controleer de volgende punten: • Pick-up systeem is (goed) geplaatst • Filter is vol **LED knippert** Gaat knipperen zodra een van de volgende problemen optreedt: • Niveauschakelaar schone compartiment blijft vastzitten • De Hebemann Oil Grazer M3 voert geen vloeistof af
5	QR-code	Snelle link naar deze handleiding

Bediening van de machine in stappen

Gebruiksklaarmaken

1. Vul een lege Oil Grazer M3 voor gebruik met schoon koelwater. Vul compartiment 1 totdat compartiment 4 halfvol is.

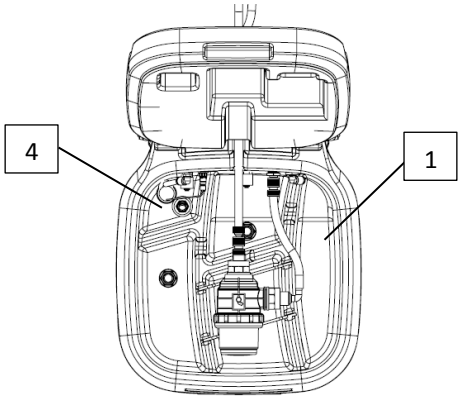

2. Controleer altijd of de machine is gevuld met koelwater voordat u de skimmer aanzet.

Wanneer de skimmer niet met koelwater is gevult stroomt bij het skimmen de olie rechtstreeks naar het schone compartiment, waardoor het syteem ongewenst wordt vervuilt.

Plaatsen pick-up systeem

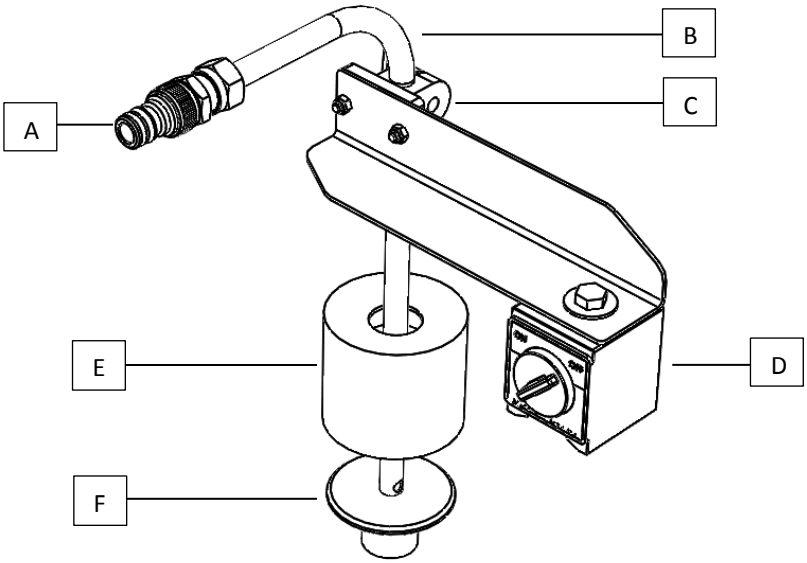

A. Snelkoppeling
B. Zuigbuis
C. Klem
D. Magneetvoet
E. Drijver
F. Drijver geleiding

3. Vul het vloeistofniveau van het te skimmen koelwater reservoir indien nodig bij.

4. Plaats de magneetvoet op een horizontaal deel van het koelreservoir en draai de schakelaar op “ON”. De magneetvoet klemt zich vast.

5. Til de drijver [E] iets op totdat deze op de drijver geleiding [F] staat. Stel de hoogte van de zuigbuis af totdat het vloeistof niveau ongeveer 1 centimeter onder de bovenzijde van de drijver staat.

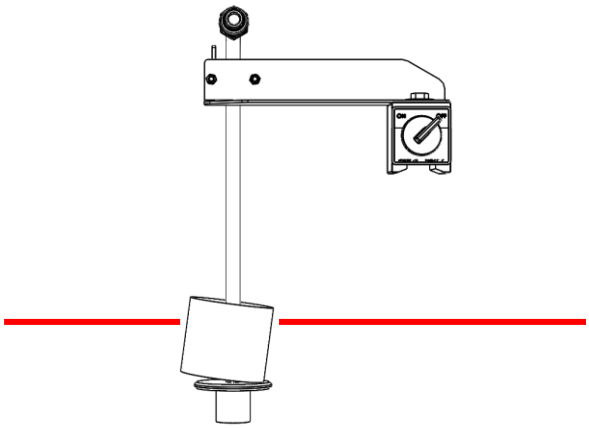

6. Laat nu de zuigbuis over het vaste deel vallen. Het pick-up systeem is nu goed geplaatst.

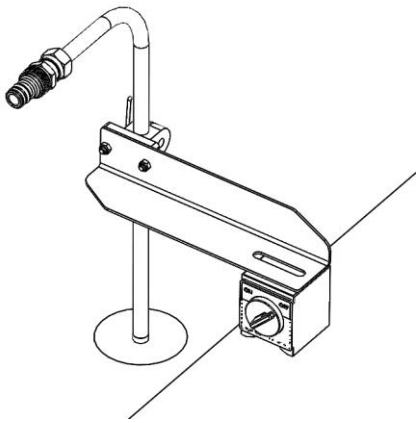

7. Controleer dat de drijver op de positie wordt gehouden door het vaste deel. Deze controle kan eenvoudig worden uitgevoerd door de drijver iets heen en weer te bewegen. Als de drijver [E] niet wordt opgesloten door de drijver geleiding [F] is de zuigbuis [B] te laag afgesteld.

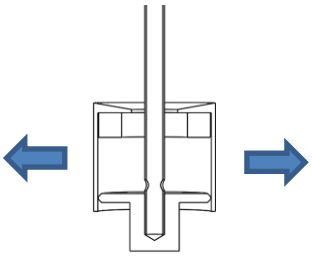

8. Koppel de aanzuigslang van de Oil Grazer M3 aan het pick-up systeem middels de met [A] aangegeven snelkoppeling.

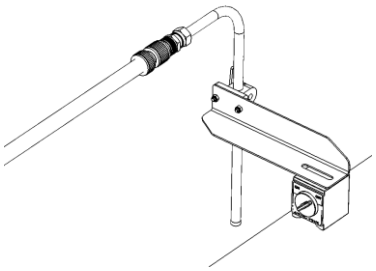

Verkeerd geplaatst pick-up systeem is te herkennen aan:

Zuigbuis te hoog geplaatst:

De skimmer zuigt lucht aan en geen of nauwelijks olie/koelwater. In compartiment 1 zijn veel luchtbellen te zien.

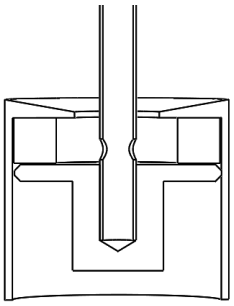

Oplossing:
Plaats de zuigbuis [B] lager

Zuigbuis te laag geplaatst:

De drijver [E] van het pick-up systeem gaat niet onder. De drijver [F] drijft boven de zuiger, waardoor alleen schoon koelwater wordt aangezogen.

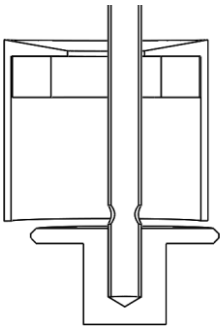

Oplossing:
Plaats de zuigbuis [B] hoger

Bediening Oil Grazer M3

9. Leg de retourslang bij het koelwater reservoir van de te skimmen machine, zodat de vloeistof in het koelwater reservoir terugstroomt. Leg de retour slang niet in het koelwater en zorg dat deze boven het vloeistofniveau blijft.
Leg de retourslang niet te dicht bij het pick-up systeem.

10. Controleer of het pick-up systeem goed is aangesloten.

11. Steek de stekker van de machine in een geaarde wandcontactdoos.

    Let op: Controleer alvorens de machine aan wordt gezet of de machine gevuld is. Ga anders terug naar stap 1.

    Controleer of de wipschakelaar op uit (O) staat voordat u de stekker in de wandcontactdoos steekt.

12. Zet de wipschakelaar op het bedieningspaneel op aan (I). De groene lamp links naast de wipschakelaar gaat branden en de Oil Grazer M3 begint aan de skimcyclus.

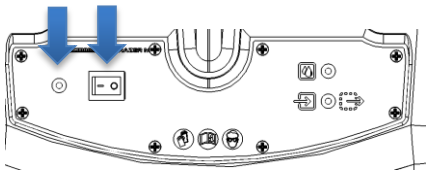

13. Zet de wipschakelaar uit zodra het te skimmen koelwater reservoir schoon is.

14. Koppel de aanvoerslang af van het pick-up systeem of neem het pick-up systeem mee naar het volgende te skimmen koelwater reservoir.
De aanvoer- en retourslang kunnen in de opening van de deksel worden gelegd.
Zorg daarbij wel dat de koppeling niet in de vloeistof van de compartimenten komt te hangen.

Olie reservoir vol

15. De skimmer stopt automatisch met pompen.
De bovenste LED aan de rechterzijde van het bedieningspaneel gaat branden zodra het olie compartiment vol is.

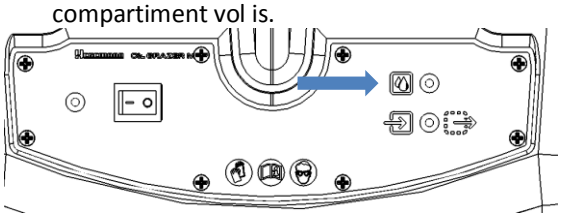

16. Zet de wipschakelaar uit

17. Tap de olie af via de linker kogelkraan [F] en sluit deze direct na het aftappen om lekken te voorkomen.

    Voer olie af in overeenstemming met de nationale wetgeving.

18. Zet de wipschakelaar weer aan. De Oil Grazer M3 hervat zijn skimcyclus.

LET OP

Zet nooit een lege machine aan om te voorkomen dat verontreinigde vloeistof zich door de hele machine verspreidt.

Draai na het aftappen van vloeistof de kogelkraan direct dicht. Gelekte olie kan een gladde vloer veroorzaken met mogelijk letsel tot gevolg. Hebemann is niet verantwoordelijk voor weggelekte olie veroorzaakt door een openstaande kogelkraan.

6 ONDERHOUD

Inleiding

Dit hoofdstuk behandelt het onderhoud van de machine. Op de website van Hebemann wordt extra ondersteuning geboden bij het vervangen van onderdelen. Neem contact op met Hebemann voor onderhoud dat niet in deze handleiding of op de website wordt behandeld. Laat reparatiewerkzaamheden uitsluitend door vakkundig en geschoold personeel uitvoeren. Hebemann heeft de machine zo ontwikkelt dat componenten eenvoudig middels snelkoppelingen en/of connectoren kunnen worden vervangen.

Veilig onderhoud

- Gebruik originele Hebemann onderdelen ter vervanging
- Draag een nauwsluitende overall, veiligheidsbril, handschoenen en veiligheidsschoenen
- Gebruik geschikt en passend gereedschap
- Zorg tijdens onderhoud en reparaties dat niemand de machine kan inschakelen. Ontkoppel het aansluitsnoer van de wandcontactdoos.

Dagelijks onderhoud

- Controleer de kabels en slangen op beschadiging
- Controleer op lekkage
- Controleer het oliepeil. Vul de olie bij indien nodig. Hiervoor dient het frame van de bodemplaat gehaald te worden. Volg hiervoor de instructies.

Elektrisch systeem

Ontkoppel de aansluitkabel direct van de wandcontactdoos bij een storing of als elektrische componenten zijn beschadigd

Laat elektrische storingen altijd oplossen door een gecertificeerd elektricien. Dit nalaten kan tot LEVENSGEVAARLIJKE situaties leiden

Overmatig olieverbruik of een plotseling gedaald oliepeil duidt op een interne of externe lekkage. Stop de pomp onmiddellijk en neem contact op met uw technische dienst.

Neem contact op met uw technische dienst voor de vervanging van olie en/of membranen.

Membranen vervangen

Het vervangen van de membranen wordt beschreven in een handleiding die u kunt downloaden op de website van Hebemann.

Overmatig olieverbruik of een plotseling gedaald oliepeil duidt op een gescheurd membraan. Stop de pomp onmiddellijk. Een witachtige verkleuring van de olie duidt op een gescheurd membraan (water in de olie). Stop de pomp onmiddellijk en vervang de membranen.

Neem contact op met uw technische dienst voor de vervanging van de olie en/of membranen.

Zuigfilter

Reinig het filterelement maandelijks of zodra de tweede controlelamp op het bedieningspaneel continu brand :

1. Verwijder de wartel [1].
2. Verwijder het deksel [2].
3. Verwijder de O-ring [3].
4. Verwijder en reinig het filterelement [4].
5. Controleer de mesh het filterelement op defecten [4].
6. Reinig het filterhuis [5], deksel [2] en moer [1].
7. Vervang het filterelement indien nodig.
8. Plaats de onderdelen terug in het filterhuis.
9. Plaats het filter terug in de Hebemann Oil Grazer M3.

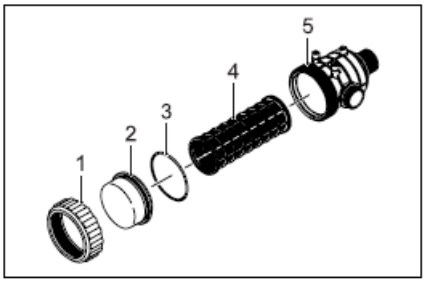

Behuizing van onderframe demonteren

1. Haal de stekker uit de wandcontactdoos.	2. Voer de vloeistof af met behulp van de twee kogelkranen. Let op: Voer afgewerkte olie af in overeenstemming met de nationale wetgeving.
3. Demonteer het bedieningspaneel en ontkoppel de connector van het bedieningspaneel. Let op: Het bedieningspaneel is verbonden met de besturingskast op de bodemplaat. De connector van het bedieningspaneel moet worden losgenomen om de behuizing van de bodemplaat te kunnen demonteren.	4. Ontkoppel de twee snelkoppelingen aan de linkerzijde. 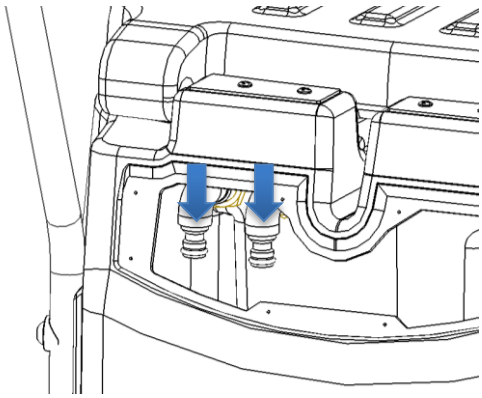
5. Demonteer de 4 hieronder aangegeven schroeven; 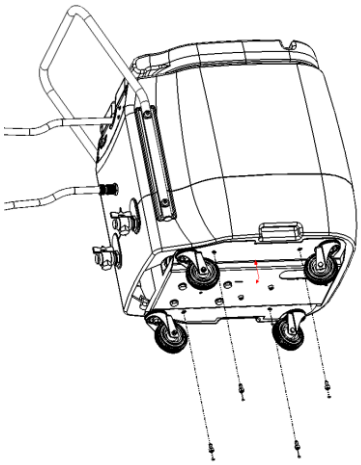	6. Til de behuizing voorzichtig van het onderframe.

Zekering vervangen

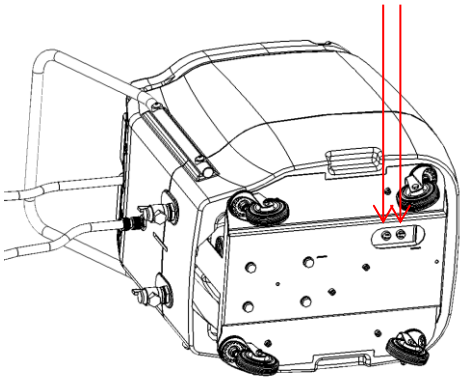

In de Hebemann Oil Grazer M3 zijn twee zekeringen gemonteerd. Eén voor het 230 volt circuit en één voor het 12 volt circuit. De zekeringen bevinden zich aan de onderzijde van de machine en zijn uit te wisselen zonder de behuizing te demonteren.

Eerste zekering t.o.v. het bedieningspaneel = 230 volt / 0,5 A (traag)

Tweede zekering t.o.v. het bedieningspaneel = 12 volt / 0,5 A (traag)

Ontkoppel de aansluitkabel uit de wandcontactdoos voordat de zekering wordt vervangen.

Laat elektrische storingen altijd oplossen door een gecertificeerd elektricien. Dit nalaten kan tot LEVENSGEVAARLIJKE situaties leiden

7 PROBLEMEN OPLOSSEN

Inleiding

Raadpleeg de tabel bij problemen. Neem contact op met uw technische dienst of Hebemann als u het probleem niet kunt oplossen.

Let op: Verwijder de stekker uit de wandcontactdoos voordat u componenten vervangt!

Probleem	Mogelijke oorzaak	Oplossing
Oil Grazer M3 werkt niet Groene lamp brand niet	• Aansluitsnoer is niet aangesloten	• Stekker controleren en in wandcontactdoos steken
	• Bedieningsschakelaar staat uit	• Bedieningsschakelaar op aan zetten
	• Aansluitkabel defect	• Aansluitkabel vervangen
	• Kabels / draden beschadigd of los	• Kabels / draden vervangen of vastzetten.
	• Zekering is defect	• Zekering vervangen
	• Bedieningsschakelaar is defect	• Bedieningspaneel vervangen
Oil Grazer M3 werkt niet Groene lamp brand wel	• Olie reservoir is vol. Led van oliereservoir brand.	• Olie afvoeren
	• Niveauschakelaar oliereservoir blijft kleven/functioneert niet.	• Niveauschakelaar schoonmaken of vervangen.
Pick-up systeem gaat niet onder	• Pick-up systeem is niet of verkeerd geplaatst	• Plaats het pick-up systeem volgens de instructies in deze handleiding
	• Oliepeil is melkachtig, membraan kapot	• Membranen en olie vervangen
	• Systeem zuigt lucht aan	• Plaats het pick-up systeem volgens de instructies in deze handleiding • Slangen en koppelingen controleren
	• Filter is vol	• Filter reinigen
Onderste controle LED brand	• Pick-up systeem niet of verkeerd geplaatst	• Plaats het pick-up systeem volgens aanwijzing
	• Slangen zijn niet (correct) aangesloten	• Slangen correct aansluiten
	• Filter is vol	• Filter reinigen
	• Kleppen in pomp of slangen verstopt	• Kleppen of slangen schoonmaken
	• Motor draait niet	• Kabelverbinding controleren • Motor vervangen • Controlbox vervangen
	• Oliepeil is melkachtig, membraan kapot	• Membranen en olie vervangen
Onderste controle LED knippert	• Niveauschakelaar van het schone compartiment blijft kleven	• Controleer niveauschakelaar • Vervang niveauschakelaar
	• Retourpomp is defect	• Vervang retourpomp • Retourslang ligt niet bij het te skimmen koelwater reservoir

8 MILIEU

Inleiding

Bij het gebruik en het onderhoud van de skimmer moet het milieu zo veel mogelijk worden beschermd.

Maatregelen om het milieu te beschermen

- Bedien en onderhoud uw skimmer volgens de aanwijzingen in deze handleiding.
- Voer oliefilters en afgewerkte olie af in overeenstemming met de nationale wetgeving.
- Voer defecte onderdelen af in overeenstemming met de nationale wetgeving.

Levensduur

De skimmer heeft bij normaal gebruik en goed onderhoud een zeer lange levensduur. Als de skimmer na vele jaren wordt afgedankt, moet dat op een veilige en milieuverantwoorde manier worden uitgevoerd. Veel van de gebruikte materialen kunnen worden gerecycled.

9 TECHNISCHE SPECIFICATIES

Afmetingen en gewichten

Lengte	cm	79
Breedte	cm	60
Hoogte	cm	98
Gewicht (zonder vloeistof)	Kg	65

Technische gegevens

Bedrijfsspanning	V	230 (1 PH/50 Hz)
Motorvermogen	W	60
Totaal aansluitvermogen	kW	0,1
Beveiliging	A	0,5
Geluidsniveau	dB	<70
Omgevingstemperatuur	°C	+5 tot +40
Pomp volumestroom	l/min	2,2 (Boost 5,8)
Filter mesh	Mesh	50 (+/- 297 micron)
Olie reservoir	L	5,3

10 RESERVEONDERDELEN

Originele reserveonderdelen

Gebruik originele Hebemann onderdelen. Deze machinespecifieke onderdelen kunt u bestellen op www.hebemann.com. De originele Hebemann onderdelen zijn speciaal voor deze skimmer ontwikkeld. Niet originele onderdelen kunnen de werking van de skimmer nadelig beïnvloeden en onveilig maken. Hebemann is niet aansprakelijk voor schade of letsel veroorzaakt door niet originele onderdelen.

INHOUDSOPGAVE

BEHUIZING 25
BODEMPLAAT 26
BESTURINGSKAST 26
PICK-UP SYSTEMEN 27
ONDERHOUDSSET POMP 28

BEHUIZING

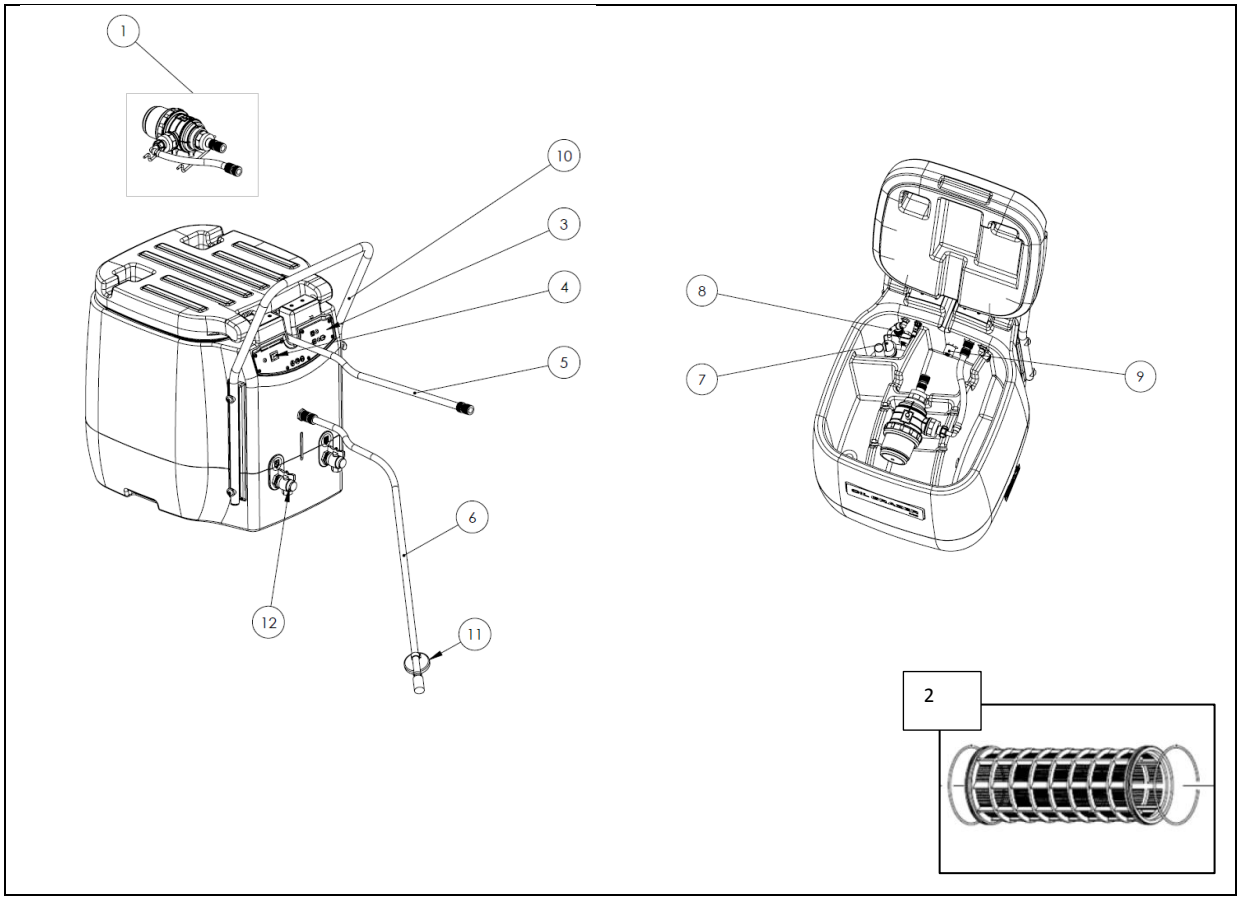

Pos.	Hebemann Onderdeelnummer	Omschrijving
1	112510AS002	Filter set compleet – Filter inclusief koppelingen en slang
2	112510SP001	Mesh set
3	112510AS401	Bedieningspaneel inclusief kabel en connector
4	112510BP410	Wipschakelaar
5	112510SP002	Aanzuigslang inclusief koppelingen
6	112510SP003	Retourslang inclusief koppeling
7	112510SP004	Retourpomp inclusief slang en connector
8	112510SP005	Slangset voor retourpomp
9	112510SP006	Niveauschakelaar
10	112510SP007	Beugel inclusief bevestigingsartikelen
11	112510AS531	Magneetvoet compleet voor retourslang
12	112510BP060	Kogelkraan haaks ¾”

BODEMPLAAT

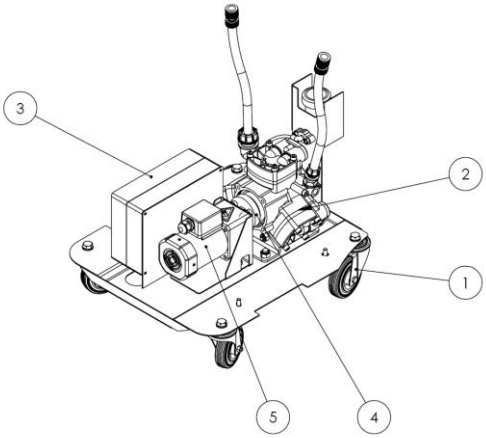

1	112510SP008	Wiel inclusief bevestigingsartikelen (per stuk)
2	112510SP009	Pomp inclusief slangen, koppelingen en bevestigingsartikelen
3	112510AS400	Besturingskast compleet
4	112510SP010	Koppeling aandrijving naar pomp inclusief bevestigingsartikelen
5	112510SP011	Aandrijving inclusief bevestigingsartikelen

BESTURINGSKAST

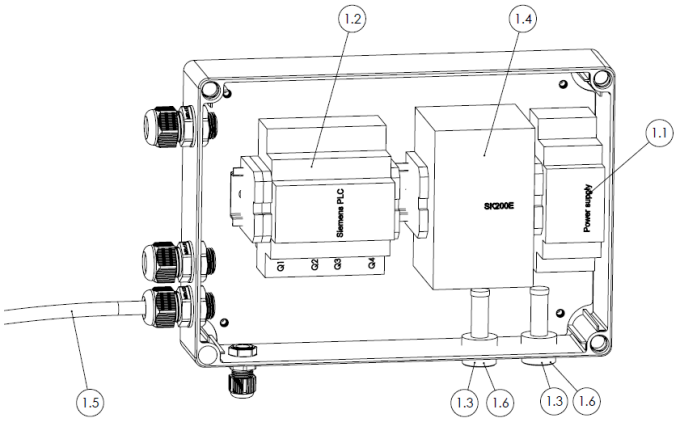

Pos.	Hebemann onderdeelnummer	Omschrijving
1	112510AS400	Besturingskast compleet
1.1	112510BP401	Voeding 15W
1.2	112510SP402	Siemens PLC (geprogrammeerd)
1.3	112510SP403	Zekering (10 stuks)
1.4	112510SP404	Snelheidsregelaar (geprogrammeerd)
1.5	112510SP012	Netsnoer en stekker
1.6	112510BP418	Zekeringhouder

PICK-UP SYSTEMEN

- Maximaal niveauverschil in het koelreservoir

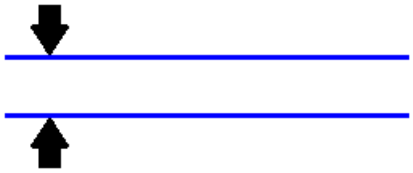

- Maximale afstand laagste vloeistofniveau tot bovenkant reservoir

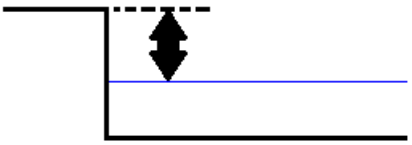

- Minimum vloeistofniveau

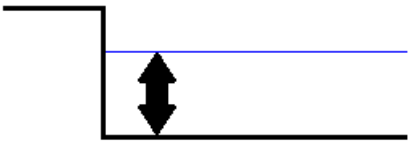

- Minimaal benodigde hoogte boven het reservoir

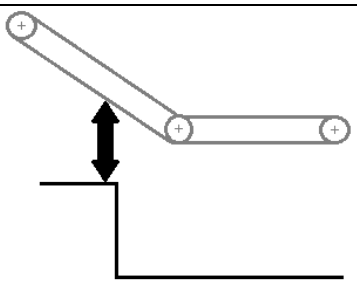

	112510AS540	112510AS550	112510AS551	112510AS560
Maximaal niveauverschil in het koelreservoir	38	58	58	125
Maximale afstand laagste vloeistofniveau tot bovenkant reservoir	140	140	290	280
Minimale vloeistofniveau	70	90	90	175
Minimaal benodigde hoogte boven het reservoir	260	230	330	300

ONDERHOUDSSET POMP

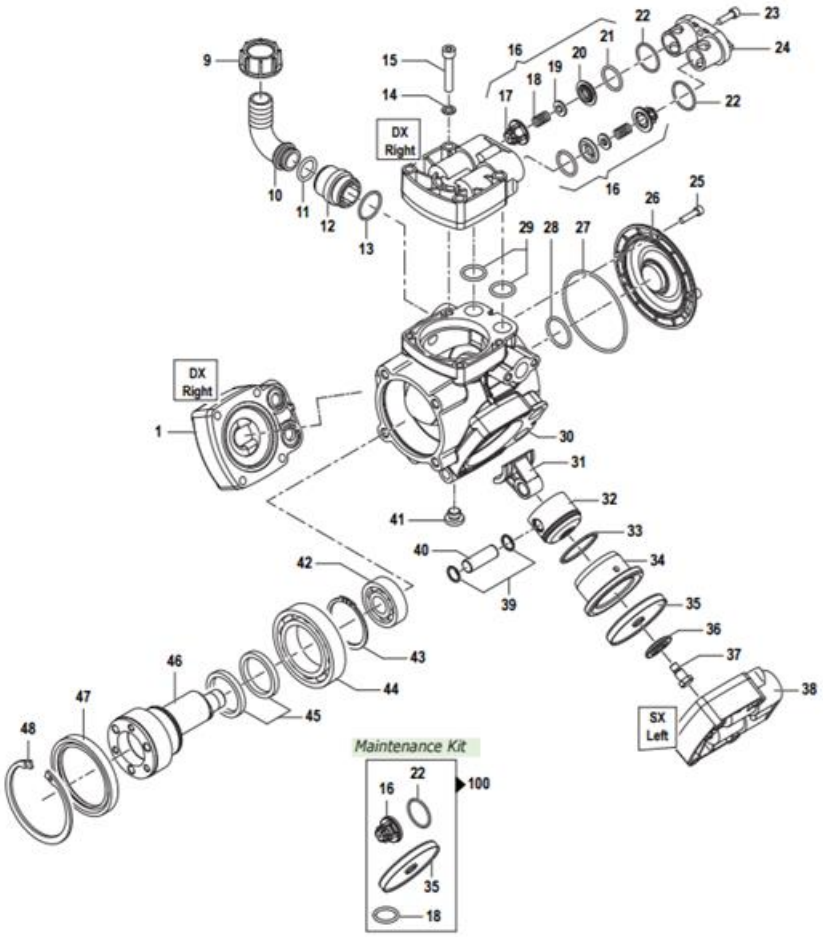

Pos.	Hebemann onderdeelnummer	Omschrijving
100	112510SP013	Onderhoudsset pomp: Membraan 3x O-ringen Samenstelling Pos. 16 (6x) • Klepkooi • Veer • Klep • Klepzitting • O-ring
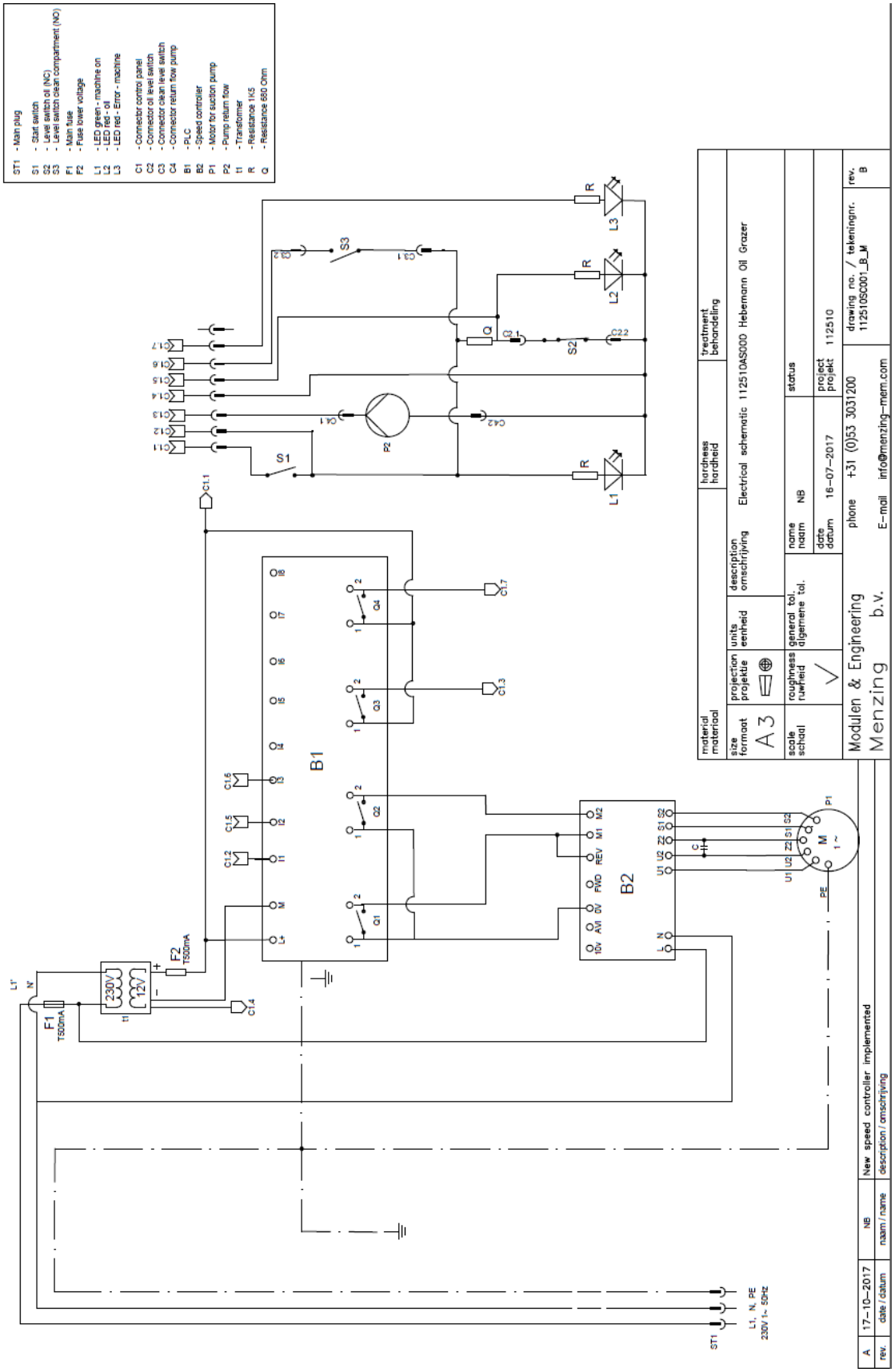
11 ELEKTRISCH SCHEMA